スムースフリースブランケット（バッグ付）　1027

制作上の注意点
●デザインサイズ:レイアウトの状態での寸法をご記入下さい。
●刷り色:PANTONE　もまたはDICのチップでご指定下さい。
※黒・白・金・銀はチップでのご指定はできません。
※刷り色が白の場合、黒でレイアウトし、
指示事項／刷り色の部分に「白」とご記入下さい。
●刷り位置:寸法線はレイアウト位置に合わせて調整して下さい。

●プリントは点線部分、網掛けの刷り範囲　以内にお願い致します。
(ベースの材質、又はデザインによりベタ面が多い場合、線が細かい場合等、
調整が必要な場合がございます。)
●細かい文字などは素材の関係上かすれたり、つぶれてしまう場合がございます。
●ベース素材のカラーにより、印刷色の仕上りが若干変わる場合がございます。

※画像データをご使用の際の注意点
●原寸600dpiのモノクロ2階調の画像データをレイアウトして下さい。
●画像データは別途添付して下さい。(pdfデータにリンクしたもの)

■バッグ

※ベタ不可

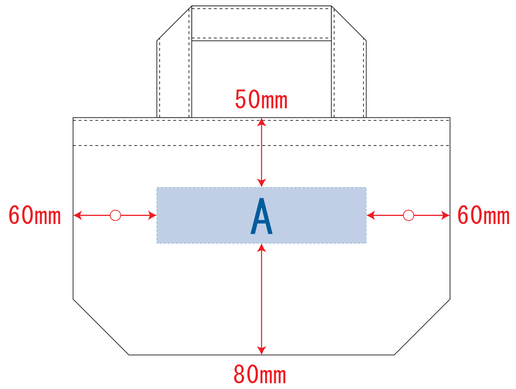

■ブランケット

※ベタ不可

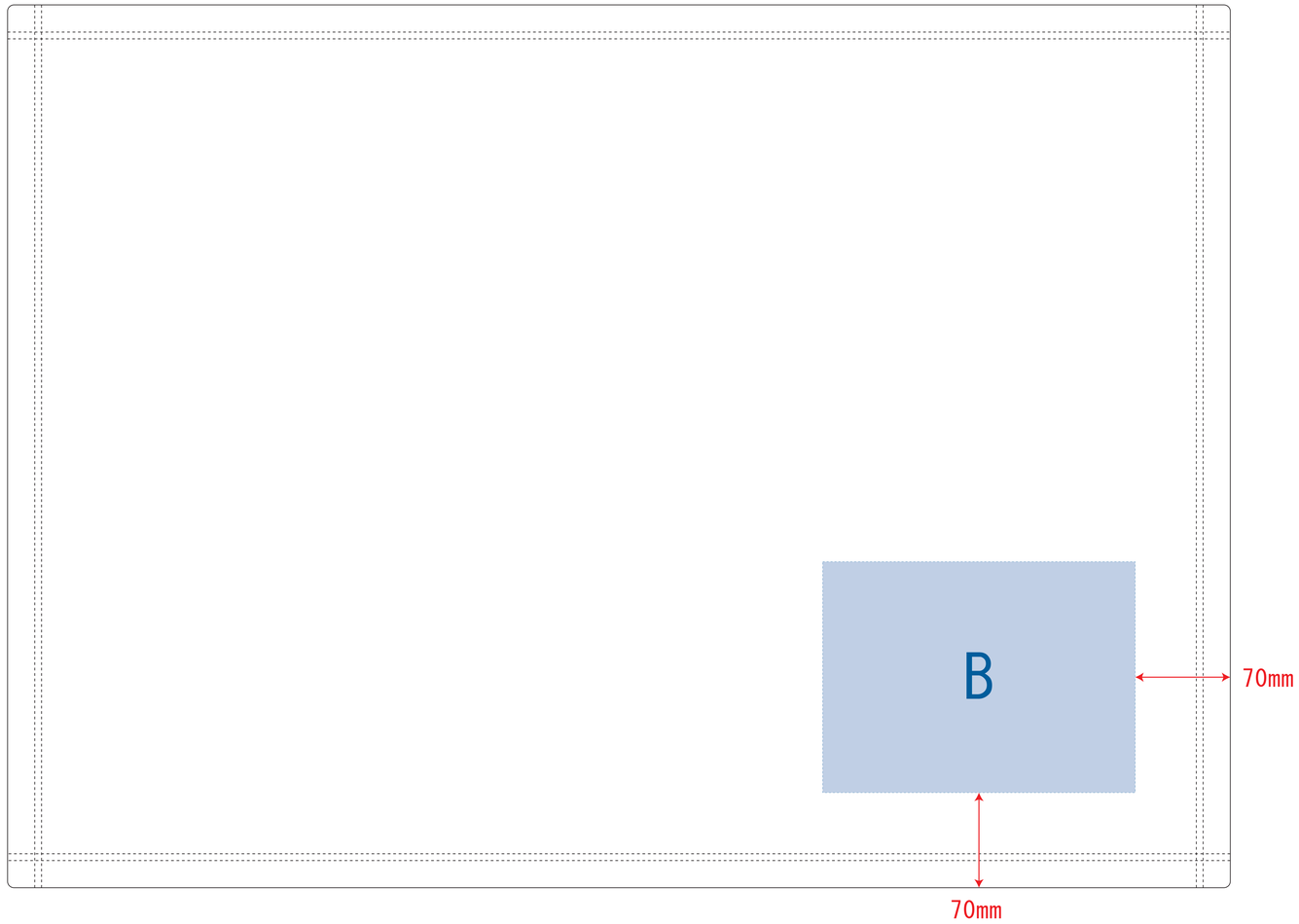

バッグ

デザインスペース：A/W150×H40（mm）
■シルク印刷 最大範囲：A/W150×H40（mm）

ブランケット

デザインスペース：B/W230×H170（mm）
■シルク印刷 最大範囲：B/W230×H170（mm）