# カチオン染めミニブランケット（巾着付）　1189

制作上の注意点
●デザインサイズ:レイアウトの状態での寸法をご記入下さい。
●刷り色:PANTONEまたはDICのチップでご指定下さい。（フルカラーは指定不要）
※黒･白･金･銀はチップでのご指定はできません。
※刷り色が白の場合、黒でレイアウトし、
指示事項／刷り色の部分に「白」とご記入下さい。
●刷り位置:寸法線はレイアウト位置に合わせて調整して下さい。

●プリントは点線部分、網掛けの刷り範囲 以内にお願い致します。
（ベースの材質、又はデザインによりベタ面が多い場合、線が細かい場合等、
調整が必要な場合がございます。）
●細かい文字などは素材の関係上かすれたり、つぶれてしまう場合がございます。
●ベース素材のカラーにより、印刷色の仕上りが若干変わる場合がございます。

※画像データをご使用の際の注意点
●原寸600dpiのモノクロ2階調の画像データをレイアウトして下さい。
●画像データは別途添付して下さい。（pdfデータにリンクしたもの）

## ■巾着

シルク・熱転写・刺繍用

※ベタ不可

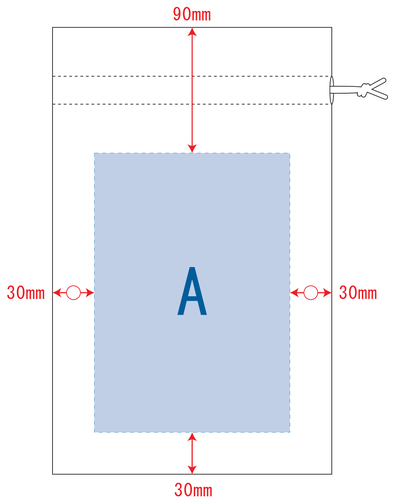


インクジェット用

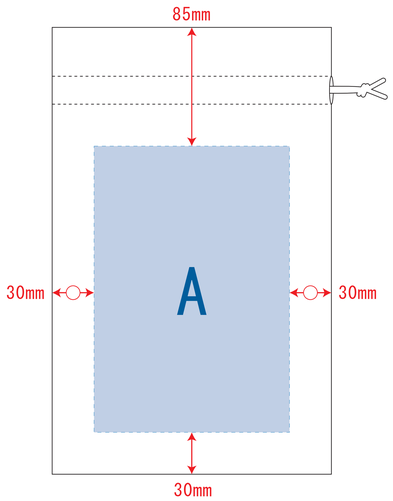


### 巾着（シルク・熱転写・刺繍）

デザインスペース：A/W140×H200（mm）
■シルク印刷　最大範囲：A/W140×H200（mm）
■熱転写印刷　最大範囲：A/W140×H200（mm）

### 巾着（インクジェット）

デザインスペース：A/W140×H205（mm）
■インクジェット印刷　最大範囲：A/W140×H205（mm）