カトラリーセットバンブータイプ（5点）【ケース】　1691-008

シルク用

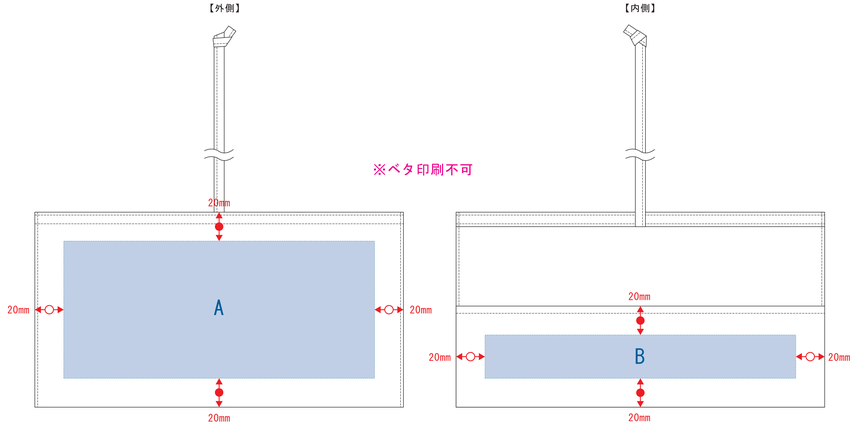

デザインスペース：Ａ／W215×H95（mm）、Ｂ／W215×H30（mm）
■シルク印刷　最大範囲：Ａ／W215×H95（mm）
Ｂ／W215×H30（mm）

インクジェット用

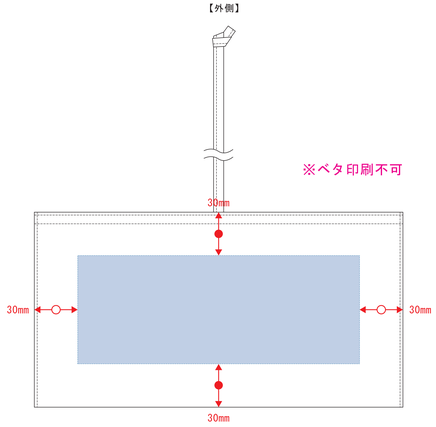

デザインスペース：W195×H75（mm）
■インクジェット　最大範囲：W195×H75(mm)

熱転写用

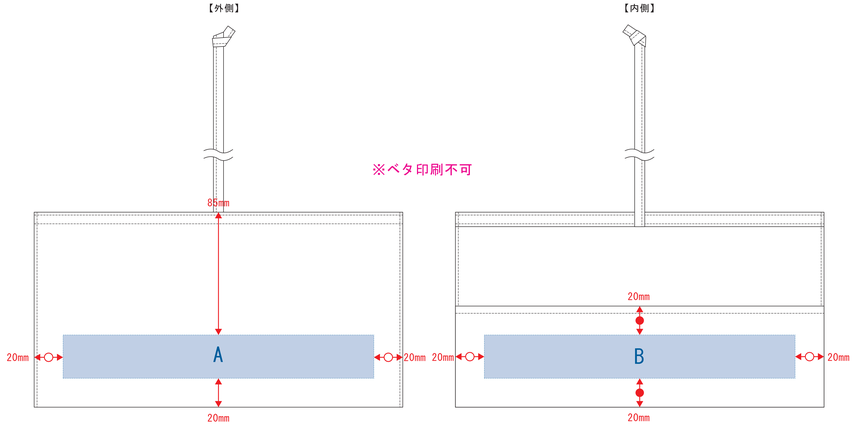

デザインスペース：Ａ／W215×H30(mm)（mm）、Ｂ／W215×H30（mm）
■熱転写印刷　最大範囲：A/W215×H30(mm)
B/W215×H30(mm)

カトラリーセットバンブータイプ（5点）【カトラリー】　1691-008

スプーン

■デザインスペース：W40×H6(mm)
パッド印刷　最大範囲：W40×H6(mm)

フォーク

■デザインスペース：W40×H5(mm)
パッド印刷　最大範囲：W40×H5(mm)

箸

■デザインスペース：W40×H3(mm)
パッド印刷　最大範囲：W40×H3(mm)